Dźwigar D-1 240x1610+1000mm
7 szt. (łącznie 53,60 m3)

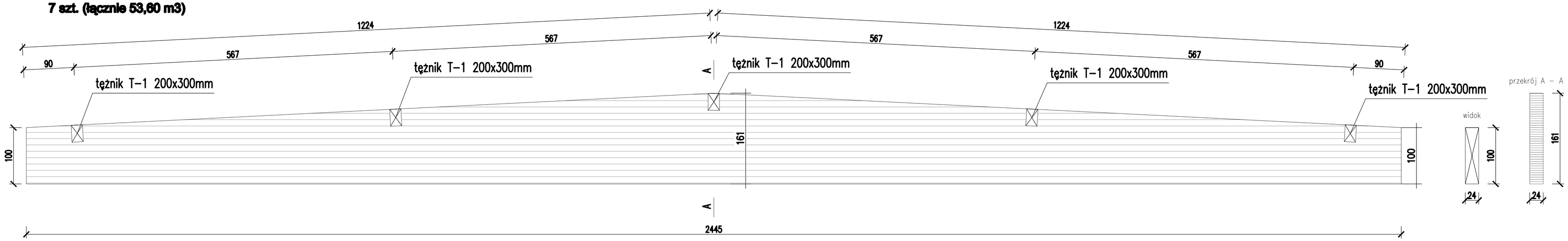

Tężnik T-1 20x30mm
36 szt. (łącznie 8,17 m3)

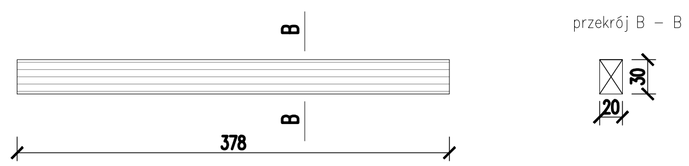

KLASA DREWNA KLEJONEGO — GL28c - dźwigar główny; GL24H - tężnik

STAL — 18G2 - stężenie

UWAGI:

- drewno konstrukcyjne iglaste impregnowane przeciwogniowo NR0 i przeciw korozji biologicznej klasa wytrzymałościowa drewna klejonego: GL28c – dźwigary główne i GL24H – tężniki;
- po osadzeniu dźwigarów dachowych należy usztywnić je i stężyć za pomocą tężników i prętów stalowych średnicy Ø20 zgodnie z oznaczeniami na rzucie;
- wszystkie użyte materiały muszą posiadać niezbędne atesty dopuszczające do stosowania w budownictwie;
- wszelkie zmiany dotyczące konstrukcji budynku należy konsultować z projektantem branży konstrukcyjnej.

NR PROJEKTU: 06/2020	OBIEKT: ROZBUDOWA BUDYNKU SZKOŁY O POMIESZCZENIA SALI GIMNASTYCZNEJ Z ZAPLECZEM		
ADRES BUDOWY	Roszczyce ul. Kaliska 63-405 Sieroszewice		
INWESTOR	Urząd Gminy 63-405 Sieroszewice, ul. Ostrowska 65		
TREŚĆ RYSUNKU	DŹWIGAR D-1, TĘŻNIK H1		NR RYS. K-08
BRANŻA konstrukcja	STADIUM PROJEKT WYKONAWCZY	SKALA 1:50	DATA sierpień 2020
PROJEKTANT KONSTRUKCJI Upr.bud. do projektowania z ograniczeniami w specyal. konstrukcyjno-budowlanej	inż. Paweł WOŹNIAK upr. nr 7131/186/P/2002		PODPIS
SPRAWDZAJĄCY KONSTRUKCJI Upr.bud. do projektowania z ograniczeniami w specyal. konstrukcyjno-budowlanej	inż. Jan CZEBAŃSKI upr. nr		PODPIS

"B U D E X"
ZAKŁAD USŁUG PROJEKTOWYCH
JANUSZ MICHALSKI
63-400 OSTRÓW WIELKOPOLSKI
ul. CZARNIECKIEGO 69 Telfax 062 736 71 08
adres email: budex.ostrow@op.pl

PRAWA AUTORSKIE ZASTRZEŻONE USTAWA Z DN. 4 LUTY 1994r.