PRZEKRÓJ B-B 1:100
PRZEKRÓJ C-C 1:100
SALA GIMNASTYCZNA Z ZAPLECZEM

Wieniec żelbetowy obwodowy
25x25cm 1:20

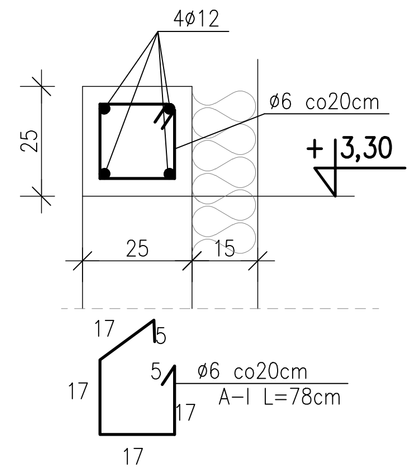

PRZEKRÓJ B-B 1:100

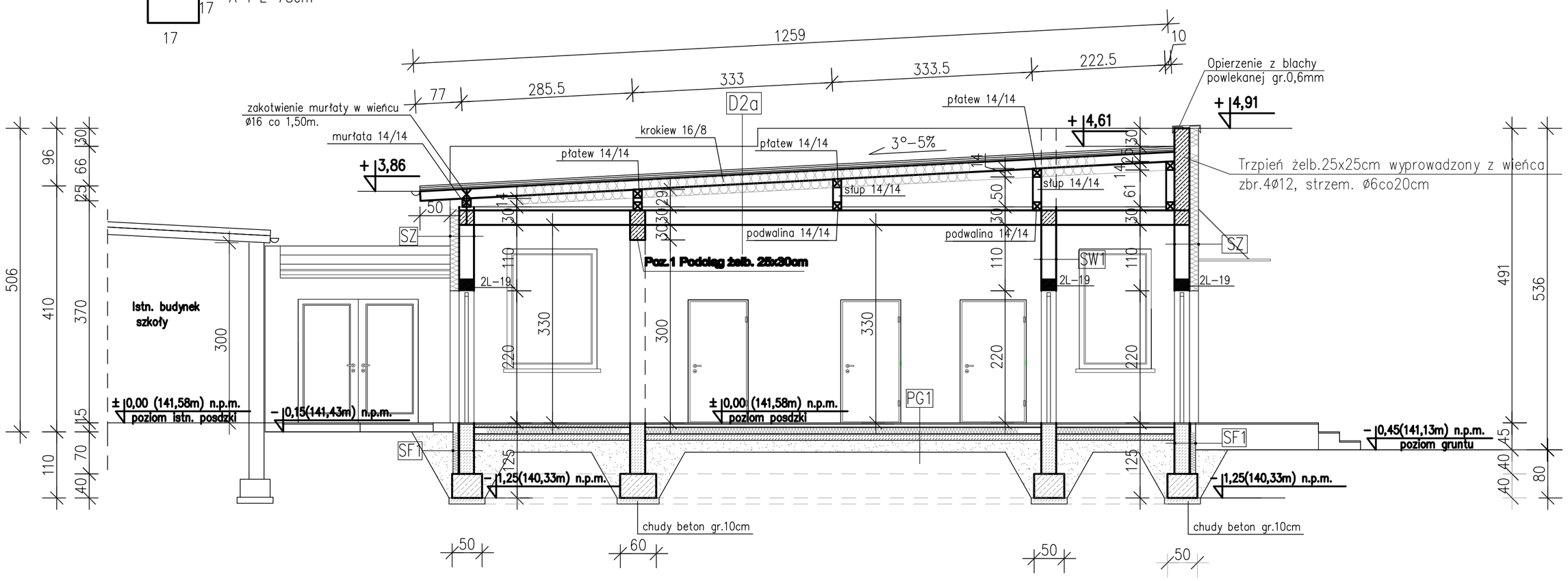

PRZEKRÓJ C-C 1:100

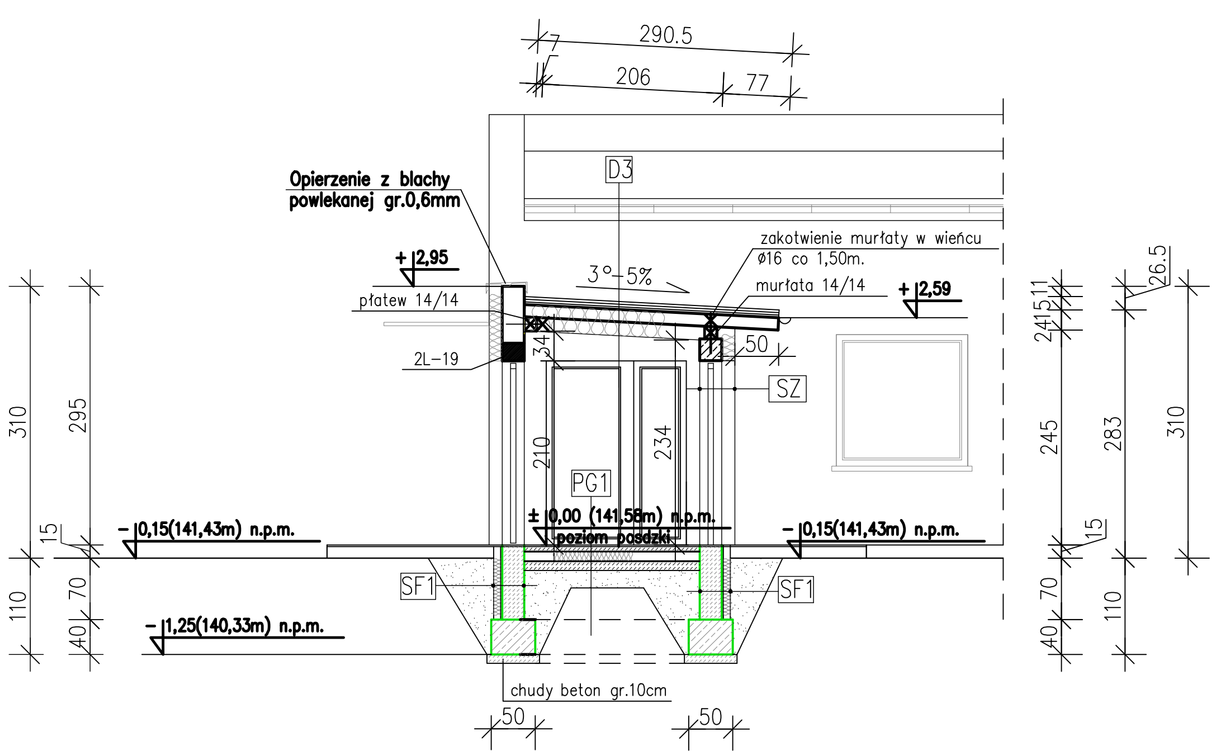

Wieniec żelbetowy obwodowy
25x25cm 1:20

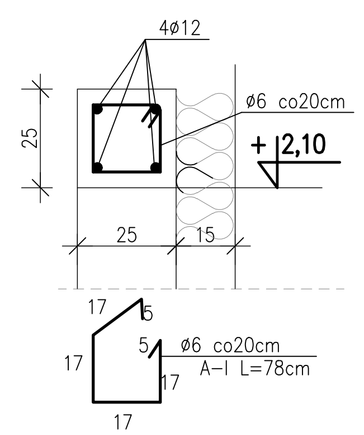

Wieniec żelbetowy obwodowy
(dozbrojony na odcinku otworu drzwiowego)
25x25cm 1:20

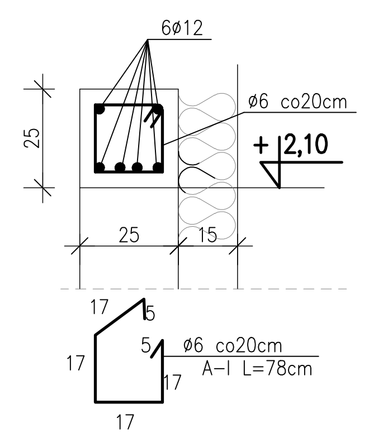

D2a	PAPA ZGRZEWALNA
	PAPA PODKŁADOWA
	DESKOWANIE GR. 22mm
	1x FOLIA POLIETYLENOWA -PAROPRZEPUSZCZALNA
	KROKIEW 16/8cm co 95cm.
	WEŁNA MINERALNA gr. 30cm
	1x FOLIA POLIETYLENOWA -PAROIZOLACJA
	PŁATWIE 14/14cm
	STROP TERIVA 4.0/1 gr.24cm
	TYNK CEM.-WAP. 1,5cm

D3	PAPA ZGRZEWALNA
	PAPA PODKŁADOWA
	DESKOWANIE GR. 22mm
	1x FOLIA POLIETYLENOWA -PAROPRZEPUSZCZALNA
	KROKIEW 16/8cm co 95cm.
	WEŁNA MINERALNA gr. 30cm
	1x FOLIA POLIETYLENOWA -PAROIZOLACJA
	PŁATWIE 14/14cm
	PŁYTA G-K GR. 12,5mm NA RUSZCIE SYSTEMOWYM

SZ	TYNK DEKORACYJNY
	TYNK CIENKOWARSTWOWY NA SIATCE
	STYROPIAN GRAFITOWY EPS70 gr. 15cm LAMBDA- 0,033W/(mxK)
	PUSTAK CERAMICZNY np. POROTHERM gr. 25cm
	TYNK CEMENTOWO-WAPIENNY gr.1,5cm

SW1	TYNK CEMENTOWO-WAPIENNY gr.1,5cm
	PUSTAK CERAMICZNY np. POROTHERM gr. 25cm
	TYNK CEMENTOWO-WAPIENNY gr.1,5cm

SF1	FOLIA KUBEŁKOWA
	TYNK CIENKOWARSTWOWY NA SIATCE
	STYROPIAN EKSTRUDOWANY XPS gr. 12cm LAMBDA- 0,034W/(mxK)
	2xHYDROIZOLACJA NA BAZIE WODY (np. DYSPERBIT)
	BLOCZEK BETONOWY gr.24cm
	2xHYDROIZOLACJA NA BAZIE WODY (np. DYSPERBIT)

PG1	WARSTWA WYKOŃCZENIOWA 2cm
	WYLEWKA BETONOWA C20/25 gr.6cm, ZBROJONA SIATKĄ ø3,5 O OCZKACH 15x15cm
	IZOLACJA Z FOLII
	IZOLACJA CIEPLNA gr. 10cm ZE STYROPIANU EPS100-036
	IZOLACJA PRZECIWWILGOCIOWA PODŁOGI Z PAPY PODKŁADOWEJ ZGRZEWANEJ gr. 3,2mm
	KONSTRUKCYJNA WARSTWA BETONU C12/15 gr.10cm
	UBITY PIASEK 80-90cm UKŁADANY WARSTWAMI 15-30cm ZAGĘSZCZONY DO STOPNIA Id-0,7

NR PROJEKTU **06/2020**	OBIEKT **ROZBUDOWA BUDYNKU SZKOŁY O POMIESZCZENIA SALI GIMNASTYCZNEJ Z ZAPLECZEM**	
ADRES BUDOWY	**63-405 Rososzyca ul. Kaliska dz.nr 430, gmina Sieroszewice**	
INWESTOR	**Urząd Gminy 63-405 Sieroszewice, ul. Ostrowska 65**	
TREŚĆ RYSUNKU	**PRZEKRÓJ B-B, PRZEKRÓJ C-C**	NR RYS. **A-4**
BRANŻA BUDOWLANA	STADIUM PROJEKT BUDOWLANY / SKALA **1:100**	DATA październik 2020
KIEROWNIK PRACOWNI Upr.bud. do projektowania z ograniczeniami w specjal. konstrukcyjno-budowlanej i architektonicznej	Janusz MICHALSKI Nr upr. BN 10.9/63/79	PODPIS
PROJEKTANT ARCHITEKTURY Upr.bud. do projektowania bez ograniczeń w specjalności architektonicznej	mgr inż. arch. Wiesław MOTYL Nr upr.UAN 7342-66/91	PODPIS
SPRAWDZAJĄCY PROJEKTANT ARCHITEKTURY Upr.bud. do projektowania bez ograniczeń w specjalności architektonicznej	mgr inż. arch. Włodzimierz CYBUŁKA Nr upr. 10/03/DOIA	PODPIS
ASYSTENT PROJEKTANTA	mgr inż. Sylwia KURZAWA	PODPIS

"B U D E X"
ZAKŁAD USŁUG PROJEKTOWYCH JANUSZ MICHALSKI
63-400 OSTRÓW WIELKOPOLSKI
ul. CZARNIECKIEGO 63 Tel/fax 062 736 71 09
adres email: budex.ostrow @ op.pl

PRAWA AUTORSKIE ZASTRZEŻONE USTAWA Z DN. 4 LUTY 1994r.