1:100/100

BUDYNEK DZIENNEGO DOMU WSPARCIA

RZUT PRZYZIEMIA 1:100

INWENTARYZACJA

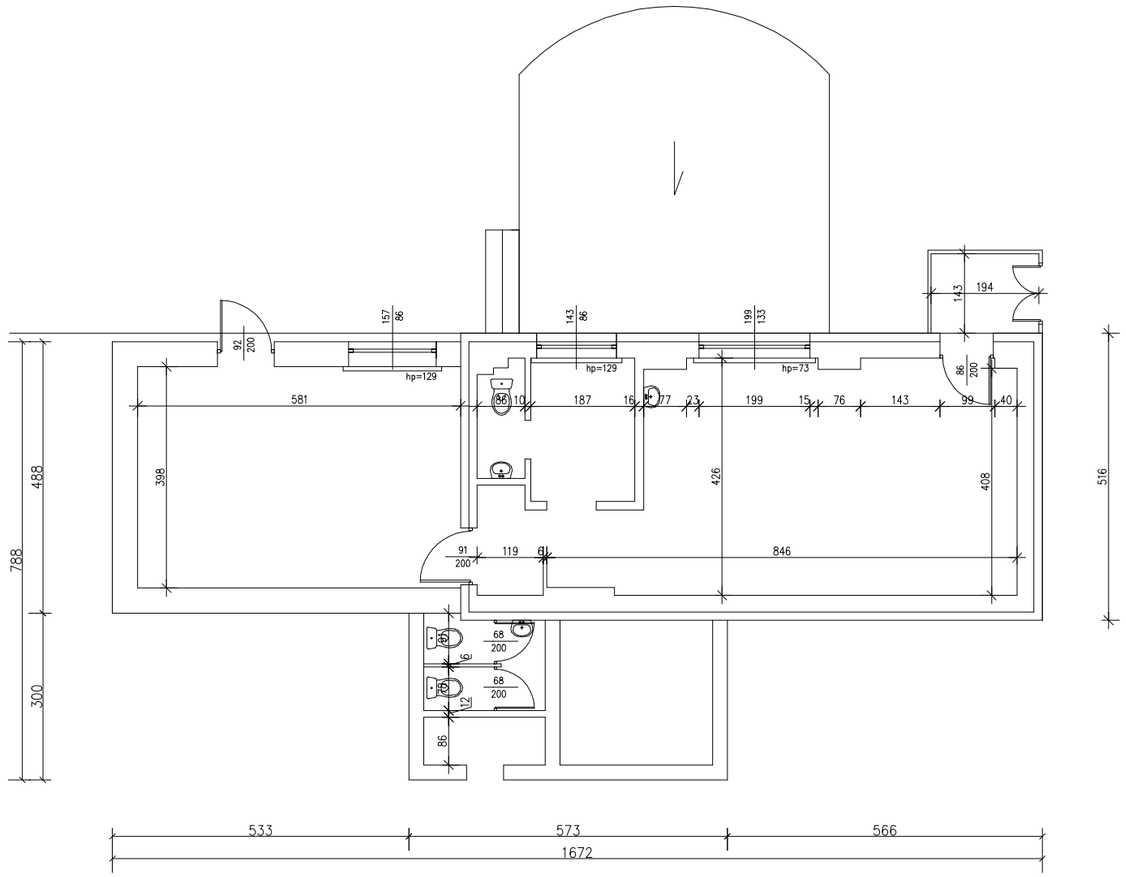

NR PROJEKTU **13/2016**	OBIEKT **BUDOWA BUDYNKU DZIENNEGO DOMU WSPARCIA**		
ADRES BUDOWY	**63-405 Sieroszewice Latowice dz.nr 758/4, 758/6, 758/10, 757 obręb ew.: 0004; jednostka ewidencyjna:301707_2**		
INWESTOR	**Gmina Sieroszewice ul. Ostrowska 65, 63-405 Sieroszewice**		
TREŚĆ RYSUNKU	**RZUT PRZYZIEMIA -INWENTARYZACJA**		NR RYS. **1/INW.**
BRANŻA BUDOWLANA	STADIUM PROJEKT BUDOWLANY	SKALA **1:100**	DATA PAŹDZIERNIK 2016
KIEROWNIK PRACOWNI Upr.bud. do projektowania z ograniczeniami w specjal. konstrukcyjno-budowlanej i architektonicznej	Janusz MICHALSKI Nr upr. BN 10.9/63/79		PODPIS
ASYSTENT PROJEKTANTA	mgr inż. Sylwia KURZAWA		PODPIS

"B U D E X"
ZAKŁAD USŁUG PROJEKTOWYCH
JANUSZ MICHALSKI
63-400 OSTRÓW WIELKOPOLSKI
ul. CZARNIECKIEGO 65 Tel/fax: 062 736 71 08
adres email: budex.ostrow@op.pl

PRAWA AUTORSKIE ZASTRZEŻONE USTAWA Z DN. 4 LUTY 1994r.